TALENT HOUSE II ERAIKINEKO APARTAMENTUETARAKO SUKALDE EKIPAMENDUAK HORNITU ETA INSTALATZEKO KONTRATAZIOAREN PROZEDURA IREKI BIDEZKO LIZITAZIOA ARAUTUKO DUEN PRESKRIPZIO TEKNIKO PARTIKULARREN AGIRIA

0- KONTRATUAREN OBJEKTUA ETA INARRIZKO BALDINTZAK

1 Zuinketa 3
2 Sukalde ekipamenduaren hornidura 4
2.1 Kontratu honen objektua diren sukalde moten deskribapena 4
2.2 Sukalde ekipamenduaren ezaugarri teknikoak 5
2.2.1 Altzariak 5
2.2.2 Sukalde gainekoa 12
2.2.3 Etxetresna elektrikoak 13
2.3 Kontratu honen objektua osatzen duen sukaldeko ekipamenduak bete beharreko irizpide orokorrak eta nahitaezko baldintzak 16
2.3.1 Sukalde ekipamenduaren ezaugarri orokorrak 17
2.3.2 Materialen kalitatea 18
2.3.2.1 Nahitaezko betekizunak jarraian adierazitako materialentzat: 18
- Partikulazko taula (armazoia eta sukaldeko aurrealdeak) 18
- Zuntzezko taula (armazoia eta sukaldeko aurrealdeak) 18
- Altzairuzko xafla, zehaztapenak UNE 89401-2:2021 arauaren arabera 19
- Bestelako burdineria (bandak, irristailuak, etab.) 19

2.3.2.2 Nahitaezko betekizunak jarraian adierazitako akaberentzat 19
- Melaminaz estalitako taulak 19
- Bernizatze edo lakatze prozesuak izandako produktuak 20
- Kolatze prozesuak izandako produktuak 20
- Estaldura elektrokimikoen, aluminiozko estalduren, anodizatuen eta abarren moduko prozesuak izandako bestelako produktuak (zokaloak) 20

2.3.2.3 Sukaldeko altzarien akaberetarako derrigorrezko saiakerak 21
2.3.3 Kalitatearen egiaztapena 21
3 Sukalde ekipamenduaren instalazioa 22
4 Hornitu eta instalatu den sukalde ekipamenduaren akatsak, desbideratzeak eta kalteak zuzentzea 23
4.1 Sukaldeen instalazioaren baliozkotzea eta ziurtatzea 23
4.2 Instalazioa amaitzean entregatuko den dokumentazioa 24

0- KONTRATUAREN OBJEKTUA ETA OINARRIZKO BALDINTZAK

Kontratuaren objektua da Talent House II eraikineko apartamentuetan sukalde ekipamendua hornitu eta instalatzea, Administrazio Klausulen Agirian, Karatulan eta Baldintza Teknikoen Agiri honetan ezarritakoaren arabera.

Eraikinak 70 apartamentu izango ditu, laneko espazioekin, gune komunekin eta lurrazpiko aparkalekuarekin batera. Eraikinean, gaur egun eraikitzen ari direna, dagoeneko hornitu da apartamentu bat "pisu pilotu" moduan.

Kontratazio honen helburua da gainerako 69 apartamentuak hornitzea. Apartamentu horiek dagoeneko badute Agiri honetan deskribatu eta definitu diren sukaldeak jartzeko behar den aurreinstalazioa.

Jarraian adierazi diren preskripzio teknikoak gutxieneko betekizunak dira, beraz, horiek ez betetzeak kontratua bete ez dela esan nahiko du. Enpresa adjudikaziodunak dokumentu honetan aurreikusitakoen baliokideak edo hobeak diren ezaugarri teknikoak dituen ekipamendua hornitu eta instalatu ahalko du, betiere modu fede emailean egiaztatzen badu ezaugarriak teknikoki baliokideak edo hobeak direla. Merkataritza marka, patente, modelo eta abar zehatzen aipamenak azalpen helburuetarako dira eta "pisu pilotuaren" sukaldearen instalazioan oinarritzen dira. Dena den, enpresa adjudikaziodunak agiri honetan jasotakoen baliokideak edo hobeak diren produktuak hornitu eta instalatu ahalko ditu.

Horren arabera, kontratu honen objektua jarduketa hauetan banatzen da:

1- Zuinketa

2- Sukalde ekipamenduaren hornidura

3- Sukalde ekipamenduaren instalazioa

4- Hornitu eta instalatu den sukalde ekipamenduaren akatsak, desbideratzeak eta kalteak zuzentzea

Kontratuaren jarduketa guztiak egikaritzeko egutegia 20 astekoa izango da, kontratua formalizatu eta biharamunetik hasita, edo, hala badagokio, SUSTAPENAk obraren azken harrera egin eta hurrengo egunetik hasita, baldin eta epe hori geroago izaten bada. Horren arabera, kontratuaren objektuarekin lotutako jarduketa bakoitzaren xehetasunak hauek dira:

CALENDARIO CONTRATO	S1	S2	S3	S4	S5	S6	S7	S8	S9	S10	S11	S12	S13	S14	S15	S16	S17	S18	S19	S20
Firma de contrato																				
Replanteo																				
Adquisición y suministro																				
Instalación												10	10	10	10	10	10	10		
Recepción																				

1- Zuinketa eta/edo neurketak: Bi aste, kontratua sinatzen den egunaren biharamunetik, edo, hala badagokio, FOMENTOk obraren azken harrera egin eta hurrengo egunetik hasita, baldin eta epe hori geroago izaten bada. Epe horretan, enpresa kontratistak beharrezko zuinketa eta/edo neurketa guztiak egin beharko ditu, bai eta prest jarritako dokumentazio

tekniko guztia eguneratu eta sukalde guztien behin betiko plano xehatuak SUSTAPENAri eman ere, hark onar ditzan.

2- Sukalde ekipamenduaren hornidura: Bederatzi aste aurreko mugarria amaitu zenetik. Zuinketa eta/edo neurketaren ondoren, enpresa kontratistak 9 asteko epea izango du gehienez (edo, hala badagokio, eskainitako epe laburragoan) altzari guztiak hornitzeko. Altzarien entrega mailakatua edo aldi bakarrekoa izan daiteke, enpresa kontratistaren irizpidearen arabera, baina altzari guztiak entregatuta egon beharko dira hark eskainitako gehieneko epearen barruan..

3- Sukalde ekipamenduaren instalazioa: Zazpi aste aurreko mugarria amaitu zenetik. Material guztia hornitu ondoren, enpresa kontratistak 7 asteko epea izango du gehienez (edo, hala badagokio, eskainitako epe laburragoan) kontratu honen objektua osatzen duten sukalde guztiak muntatu eta instalatzeko.

4- Hornitu eta instalatu den sukalde ekipamenduaren akatsak, desbideratzeak eta kalteak zuzentzea: Instalazio lan guztiak amaitu ondoren, enpresa adjudikaziodunak 2 aste natural izango ditu gehienez SUSTAPENAREN aldetiko sukalde ekipamenduaren harreran antzemandako akatsak, desbideratzeak eta/edo kalteak zuzentzeko. Hala ere, jarduketa hauek instalazio lanekin batera egin ahalko dira, baldin eta enpresa adjudikaziodunak zenbait sukalde unitate erabat eta behar baino lehenago amaitu baditu.

   Gauzak horrela, SUSTAPENAK konpromisoa hartzen du erabat amaitu diren unitateen harrera lanak partzialki egiteko, amaituta dauden bezain laster, ahal den neurrian zuzenketa lanak aurreratu ahal izateko, baina kontuan hartuta desbideratzeen zuzenketa lanek 2 aste gehieneko epea gainditu ahalko dutela, gorago adierazitako plangintzaren arabera.

1 Zuinketa

Sukalde elementu eta altzarien dimentsionatzea eta neurketa xehatuak NEURKETA PLANOEN ERANSKINEKO agirietan jaso dira. Hala ere, enpresa adjudikazioduna izango da apartamentu bakoitzaren altzariak obran zuinkatzearen arduraduna, proposatutako sukalde mota bakoitzaren altuera zuzena egiaztatu ahal izateko eta, beharrezkoa balitz, zabalerak eta luzerak neurtu eta aldatzeko, proposatu den diseinura eta benetako neurrietara egokitzeko.

Beraz, apartamentu bakoitzaren sukaldea aldez aurretik neurtu beharko da tokian bertan sukaldea fabrikatu aurretik, altzariak ipintzeko neurri errealak egiaztatuta. Sukaldeak apartamentuen neurrietara egokituko dira, batetik bestera egon litezkeen aldaketak kontuan hartuta. Enpresa adjudikazioduna izango da zuinketaren eta instalatuko diren altzari eta etxetresna elektrikoen errealitatera egokitzearen arduraduna.

NEURKETA PLANOEN ERANSKINAK barne ditu sukalde mota bakoitzaren neurketa xehatua eta solairu eta apartamentuen banaketa planoak. Plano hauek pdf eta dwg formatuan daude, ondorioz, enpresa adjudikaziodunak, beharrezkoa balitz, eskura jarri zaizkion agiri tekniko guztiak eguneratu beharko ditu eta DONOSTIA SUSTAPENARI helarazi beharko dizkio sukalde guztien behin betiko plano xehatuak (oinplanoak, altxaerak eta infografia berriak), zuinketaren ondoren onartu daitezen.

Zuinketa egiteko eta neurketak egin ondoren dokumentazio teknikoa eguneratzeko epea **bi astekoa** izango da, kontratua sinatzen den egunaren biharamunetik hasita

2 Sukalde ekipamenduaren hornidura

Enpresa adjudikaziodunak 69 sukalde hornituko ditu, Agiri honetan jaso diren fabrikaziorako betekizun teknikoen arabera.

69 sukaldeak hornitzeko epea 9 astekoa da (edo enpresa kontratistak eskainitako epe laburragoa), zuinketa amaitzen den egunetik zenbatzen hasita.

Enpresa adjudikaziodunak beharrezkoak diren bitarteko osagarri guztiak jarri beharko ditu hornitutako sukalde ekipamendua garraiatu eta igotzeko. Materialen bilketa eraikinaren barnealdetik eta apartamentuetan egingo da.

Era berean, enpresa adjudikaziodunaren kontura izango dira materialak igo eta jaisteko behar diren baimenak Donostiako Udalari eskatzea eta ordaintzea, esaterako, bide publikoa okupatzekoa. Enpresa adjudikazioduna arduratuko da ere aldameneko auzokoekin harremana mantentzeaz, hala nola Aldapeta María ikastetxea eta Catalonia Hotela, gerta litezkeen gorabeheren inguruan.

2.1 Kontratu honen objektua diren sukalde moten deskribapena

Gela bakoitzaren konfigurazioak sukalde mota desberdinak eskatzen ditu eta, beraz, kontratuaren objektuak barne du 16 sukalde konfigurazioren hornidura. Nahitaezko betekizuna izango da diseinatu den eta lizitazio honen NEURKETA PLANOEN ETA INFOGRAFIEN ERANSKINEAN erantsi den oinplanoko banaketa errespetatzea.

MOTA	OINPLANO ESTANDARRAREN ERANSKINA	KANTITATEA	ALTUERA (m)
A1	CO.1 A1 (2,4)	1	2,4
A1	CO.2 A1 (2,5)	1	2,5
A1 PRIMA	CO.3 A1'	2	2,5
A2	CO.4 A2	4	2,5
A2 PRIMA	CO.5 A2'	2	2,5
A3	CO.6 A3	2	2,5
A4	CO.7 A4	1	2,5
A5	CO.8 A5	1	2,5
A7	CO.9 A7 (2,6m)	1	2,6
A7	CO.10 A7 (2,7m)	1	2,7
A7	CO.11 A7 (2,65m)	1	2,65
A7 PRIMA	CO.12 A7' (2,5m)	1	2,5

A7 PRIMA	CO.13 A7' (2,65m)	2	2,65
E1, E2, E3	CO.14 E1-E2-E3	31	2,5
E1, E2, E3 PRIMA	CO.15 E1'-E2'-E3'	16	2,5
E4, E5	CO.16 E4-E5	2	2,5

2.2 Sukalde ekipamenduaren ezaugarri teknikoak

Jarraian xehakatu dira aurkeztutako proposamenak gutxienez bete beharko dituen erreferentziako elementu eta ezaugarri teknikoak.

2.2.1 Altzariak

Enpresa adjudikaziodunaren proposamenak barne izan beharko ditu Agiri honi erantsitako NEURKETA PLANOEN ETA INFOGRAFIEN ERANSKINEAN adierazten diren altzari guztiak. Planoetan adierazitako neurriak bat etorri beharko dira enpresa adjudikaziodunak zuinketan zehar bertatik bertara hartutako neurketa errealekin.

Sukaldeen altzariak 80 cm-ko altuerako altzari baxuak izango dira, altzarietan integratuta doan gola motako edo aluminiozko profil motako heldulekuekin, atearen eta altzariaren artean tarte nahikoa utzita altzaria irekitzeko. Heldulekuak RAL 9010 koloreko aluminio anodizatu edo lakatuz egindakoak izango dira.

Altzari altuak 105 cm-koak izango dira, 35 cm-ko sakonerarekin, eta sabai aizuneraino iritsiko dira. Albo guztiak ikusteko modukoak izango dira, bai altzari altuetan zein baxuetan ere.

Zokaloa 10 cm-ko izango da, aluminio anodizatu edo lakatuz egindakoa, golaren kolore berean. Hozkailua altua daramatenean, NEURKETA PLANOEN ETA INFOGRAFIEN ERANSKINAK sareta barne eramango du.

Enpresa adjudikaziodunak doikuntza blokeen beharra kontuan hartuko du sukalde osoa behar bezala instalatzeko.



E1 mota pisu pilotua

Sukaldeko altzarien armazoiak eta aurrealdeak Finsaren superpan taulez edo antzekoez osatuak izango dira, 19 mm-ko lodierarekin, bi aldetatik melaminizatuak 100 gramajeko melaminarekin, 1,9 mm-ko lodierakoa eta gainazal satinatuarekin. Superpan taularen kanpoaldeko aurpegiak 4 mm-ra arteko MDF materialaz eginak daude eta barnealdea aglomeratuzkoa da. Superpan edo antzeko taularen melamina sukaldeko erabilerarako egokia izan beharko da, UNE 56875 arauaren arabera.

Armazoiaren atzealdea material berekoa izango da, hau da, Finsaren superpan edo antzekoa, 6 mm-ko lodierarekin eta bi aurpegietatik melanimizatua. Altzari altuetan 1,6 cm sartua egongo da eta altzari baxuetan eta zutabeetan, 3 cm sartua.

Ertz guztiak 0,8 mm-ko lodieradun PVC-arekin estaliak egongo dira.

Armazoiaren mihiztadura mekanikoa izango da, pagoz egindako mihi kolatuekin eta “Allen” burua duten egurrezko hari torlojuekin. Bestela, armazoiak mihi kolatuekin mihiztatuko dira armadora bidez.

Sukaldearen zati guztien koloreak “pisu pilotuan” jarri direnen antzekoak izango dira. RAL 9010.

Sukaldeko goiko aldeko altzarien azpian LED erregeletak instalatuko dira neurrira, altzari altuen eta baxuen arteko hutsunea argitzeko. 4000 K argi natural jarraitua izango dute, 11,5 W/m-ko sekzio laua eta difusore zuriko aluminiozko akabera. LED etengailu txertatua izango du puntu horretatik pizteko, eta LED unitate bakoitzaren potentziari egokitutako

transformadorea sartuko da sukalde-tipologia bakoitzaren luzerari dagokionez. LED bakoitzaren luzera xehetasun-planoen arabera diseinatuko da. L-ko sukaldeen kasuan, bi LED unitate eta bi transformadore hartuko dira kontuan sukalde bakoitzeko. Pisu pilotuaren sukaldean instalatutako erreferentzia Cucine Oggi Erp Ready NET da, azalerakoa edo antzekoa.



E1 mota pisu pilotua

Altzariak instalatzeko, kakoak SCARPIA 4 estralauak izango dira, edo antzekoak, eta kako bakoitzak 65 kg arte jasango ditu DIN 68840 arauaren arabera, LGA erakundeak egiaztatuta (260 kg-ko amaierako karga baten baliokidea multzo bakoitzerako). Kakoek estalki bat eramango dute altzarian nabarmendu ez daitezen.

Altzairuzkoak izango dira, ondoren birziklatu ahal izateko, eta hiru dimentsiotan erregulatzeko modukoak, UNE-56841 eta UNE-56843 arauak errespetatuz.

- Garaiera: 13 mm
- Aldekoa: 8 mm
- Aurrealdekoa: 17 mm

<u>Hona hemen altzari baxuen barnealdearen deskribapena:</u>

Plaka azpiko altzari baxua honako hauek osatuko dute: mahai tresnen tiradera bat, tiradera bat eta tiradera higigarri bat. Zabalera planoetan adierazitakoa izango da, sukalde motaren arabera.



E1 mota pisu pilotua: Plaka azpiko altzaria

Barnealdeko tiradera eta tiradera higigarriak Blum markako TANDEMBOX Antaro modelokoak edo antzekoak izango dira. Horma bikoitza, altzairuzko akaberak, melaminazko oinarria eta Blumotion autoitxiera leun eta isila edo antzekoa izango dituzte. Altzariaren gorputzerako gidariak Tandembox modelokoak edo antzekoak izango dira, RAL 9006 kolorekoak, 50 kg-ra arte jasango dituzte eta lerradura ultra arina eta higaduraren kontrako plastikozko arrabolak izango dituzte.



Altuera handiagoko tiradera Tiradera lerrokatuen multzoa

E1 mota pisu pilotua: Tiraderak

Barnealdeko apalek irauliak saihesteko sistema eramango dute.



E1 mota pisu pilotua: Apalak

Hozkailu baxuaren altzariak armazoia eta aurrealdea izango ditu sukalde mota guztietan.

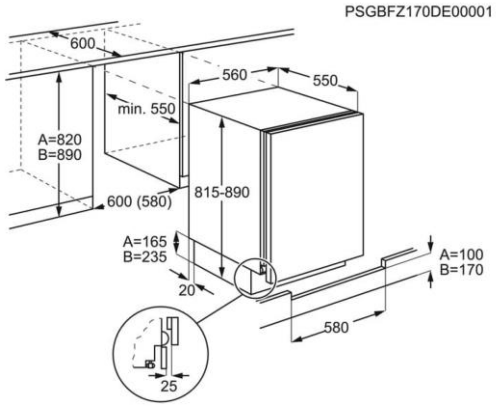

Hozkailu baxua: neurri estandarrak

Hozkailu altuaren altzariak armazoia eta aurrealdea izango ditu sukalde mota guztietan.

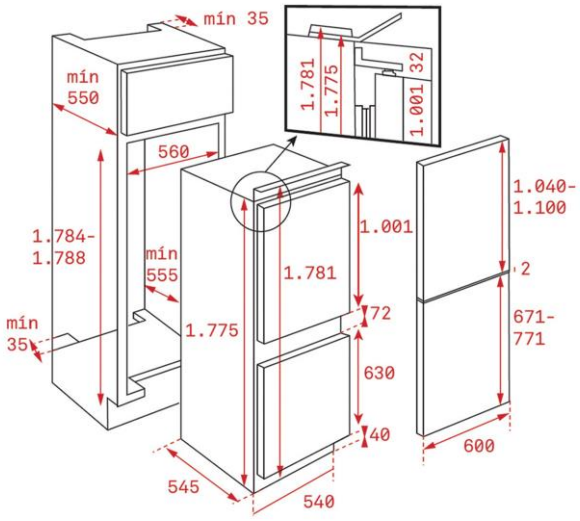

Hozkailu altua: neurri estandarrak

Ontzi garbigailuak ate integratua izango du irekitzeko.



E1 mota pisu pilotua: Ontzi garbigailua

Harraska azpiko altzariak hezetasun kontrako txapazko oinarri izango du, eta 4 zaborrontzi ateragarri.



E1 mota pisu pilotua: Zaborrontziak

Hona hemen altzari altuen barnealdearen deskribapena:

Ke kanpaiaren altzariak armazoia eta aurrealdea izango ditu sukalde mota guztietan. Horrez gain, barnealde erabat errematatua izango du, hiru apalekin.



E1 mota pisu pilotua: Ke kanpaia

Mikrouhin labearen altzariak armazoia eta aurrealdea izango ditu, mikrouhin labearen atea libre utzita, sukalde mota guztietan. Horrez gain, bi apal izango ditu eta irekitzeko push sistema mikrouhin labearen goiko atean.



E1 mota pisu pilotua: Mikrouhin labea

Plater xukaderaren altzariak armazoia eta aurrealdea izango ditu, plater xukaderarekin eta altzairu herdoilgaitzezko erretiluarekin. Halaber, bi apal izango ditu goiko aldean.



E1 mota pisu pilotua: Plater xukadera

Altzari baxu zein altuetarako bandak Hettich markako Intermat modelokoak izango dira, Sensys moteltzearekin edo antzekoarekin.



E1 mota pisu pilotua: Bandak

2.2.2 Sukalde gainekoa

Agiri honi erantsi zaion NEURKETA PLANOEN ETA INFOGRAFIEN ERANSKINAREN araberako sukalde gainekoa, panela eta goi apaingarria mantentze txikia eskatzen duen harri sinterizatuz eginak izango dira, higadura eta orbanak saihesteko. Sukalde gainekoaren, panelaren eta goi apaingarriaren lodiera 12 mm-koa izango da.

Osaera % 100 naturalak diren hiru elementutan oinarrituko da: granitotik eratorritako mineralak, beiratik eratorritako mineralak eta silizea eta oxido naturalak. Enpresa adjudikaziodunak ezingo du hornitu ingurunerako edo osasunerako kaltegarriak diren substantziak aska ditzakeen material baliokiderik.

Enpresa adjudikaziodunak kontuan hartu beharko ditu plakarako eta harraskarako baoaren hustura, bai eta aurrealdeetako entxufe kutxetarako eta txorrotetarako zuloak ere. Hauen mekanismo eta edergarriak instalatuta utziko dira, sukaldea erabat amaitua gera dadin harri sinterizatua eta gainerako elementuak ipintzen direnean.

Enpresa adjudikaziodunak hornituko duen muntaketa hiru pieza osotan egingo da, ahalik eta juntura gutxien bermatuta.

Harraska hormaren ondoan duten sukalde motetan, harri sinterizatuzko zokaloaren ordez aurrealde bat jarriko da, harri sinterizatuz egina ere, horma perpendikularrekoak duen altuera berekoa, NEURKETA PLANOEN ETA INFOGRAFIEN ERANSKINEAN adierazitako moduan. Hauek dira aurrealde hori eramango duten sukalde motak: E1, E2, E3, E1', E2', E3', E4 eta E5.

"Pisu pilotuaren" kasuan, Neolith Pietra di Luna harri sinterizatua hautatu da, "SILK" akaberarekin, eta beherago adierazi dira material honen ezaugarri teknikoak. Enpresa adjudikaziodunak material bera edo antzekoa hornitu beharko du, bai prestazioei zein koloreari dagokienez.

ENSAYO	NORMA	DETERMINACIÓN	Ud.	ACABADO			
				SATIN	SILK	PULIDO	RIVERWASHED
Determinación de Dimensiones y Aspecto Superficial	ISO 10545-2	Espesor(1)	mm	± 0,2	± 0,2	± 0,2	± 0,2
		Tolerancia Planicidad Anchura Tabla	mm	± 2 (0,1%)	± 2 (0,1%)	± 2 (0,1%)	± 2 (0,1%)
		Tolerancia Planicidad Longitud Tabla	mm	± 4 (0,1%)	± 4 (0,1%)	± 4 (0,1%)	± 4 (0,1%)
		Tolerancia Dimensiones(2)	mm	± 1 (0,2%)	± 1 (0,2%)	± 1 (0,2%)	± 1 (0,2%)
Absorción de Agua	ISO-10545-3	Absorción por Ebullición*	%	≤ 0,1	≤ 0,1	≤ 0,1	≤ 0,1
		Densidad Aparente	gr/cm^3	2,4	2,4	2,4	2,4
Resistencia al Impacto	ISO 10545-5	Coeficiente de Restitución	-	0,8	0,8	0,6	0,8
Resistencia a la Abrasión Profunda	ISO-10545-6	Volumen Perdido	mm^3	130	-	-	-
Resistencia a la Abrasión Superficial	ISO 10545-7	Aspecto Visual	Clase	PEI III	PEI II	PEI I	PEI II
Dilatación Térmica Lineal	ISO 10545-8	Dilatación 25 - 100ºC (Promedio)	10^{-6}· ºC	5,7	5,7	5,7	5,7
Resistencia a los Cambios Bruscos de Temperatura	ISO 10545-9	Daño	-	Sin Daños	Sin Daños	Sin Daños	Sin Daños
Expansión por Humedad	ISO 10545-10	Coeficiente de Dilatación	mm/m	< 0,1	< 0,1	< 0,1	< 0,1
Resistencia a la Helada	ISO 10545-12	Daño	-	Sin Daños	Sin Daños	Sin Daños	Sin Daños
Resistencia Química	ISO 10545-13	Productos de Limpieza	Clase	UA	GA	GA	GA
		Sales de Piscinas	Clase	UA	GA	GA	GA
		Concentraciones Débiles	Clase	ULA	GLA	GLB	GLA
		Concentraciones Altas	Clase	UHA	GHA	GHB	GHA
Resistencia a las Manchas	ISO 10545-14	Aspecto Visual	Clase	5	5	5	5
Cesión de Plomo y Cadmio	ISO 10545-15	Concentración Plomo	mg/dm^2	<0,01	<0,01	<0,01	<0,01
		Concentración Cadmio	mg/dm^2	<0,001	<0,001	<0,001	<0,001
Solidez a la Luz	DIN 51094	Cambio Cromático	-	Sin Cambio	Sin Cambio	Sin Cambio	Sin Cambio
Propiedades Antideslizamiento(3)	DIN 51130	Angulo Critico Calzado	Clase	R9	R9	-	R10
	DIN 51097	Angulo Critico Descalzo	Clase	A	A	-	A
	ANSI A137.1	Coeficiente de Fricción Dinámico	Clase	0.41 - 0,57	0,42	0,21	0,53

(1) Tablas sin malla.
(2) Tablas/Losas recortadas.
(3) Aplicación anti-deslizante disponible.

Características específicas de espesor.

ENSAYO	NORMA	DETERMINACIÓN	Ud.	3600 x 1200							3200 x 1500		
				3mm	3+	6mm	6+	3+3	6+3	6+6	6+	12mm	20mm
Peso	-	Gramaje	Kg/m^2	7	8	14	15	16	23	30	15	29	48
		Masa	Kg	34	38	67	72	76	110	143	77	148	245
Resistencia a la Flexión	ISO 10545-4	Fuerza de Rotura	N	353	430	1449	1807	1337	2735	3149	1807	5451	15748
		Módulo de Rotura	N/mm^2	48	54	48	53	47	57	47	53	51	55

2.2.3 Etxetresna elektrikoak

Kontratu honen objektua osatzen duen sukalde ekipamenduak barne du sukaldeko etxetresna elektriko guztien hornidura, muntaketa, konexioa eta abiaraztea, bai eta funtzionamenduaren azalpena ere etxetresnak entregatzearekin batera. Planteatu den sukaldeak etxetresna elektriko integratuak daramatza, entregaren momentuan sukalde erabat hornituak, amaituak eta funtzionamenduan izateko moduan.

Enpresa adjudikaziodunak kontuan hartu beharko ditu iturgintza konexioen lanak eta etxetresna elektrikoen muntaketa eta konexioa.

"Pisu pilotuan" instalatu diren elementuak oinarri hartuta, horien erreferentziak adierazi dira, eskatzen diren funtzionalitateak eta kalitate estandarrak ezagutu ahal izateko. Edonola ere, honako hauen ezaugarri antzekoak dituzten beste elementu batzuk hornitu ahalko dira:

- **Indukzioa** Teka IZC32310MSPBK (Erref. 0013279H) edo ezaugarri tekniko eta estetiko baliokideak dituen antzeko bat. 30 cm-ko plaka, 3.600 W-ko guztizko potentziarekin.
  - 30 cm-ko indukzio plaka
  - 2 Indukzio - Touch Control Mullislider
  - Alaka kristala aurrealdean - Guztizko potentzia: 3.600 W.
  - Touch Control Muttislider sentsore akustikoekin eta segurtasun blokeoarekin
  - Zuzeneko funtzioak: Simmering, Melting eta beroa mantentzea
  - Egoste denboraren programatzailea, 2 indukzio eremurekin: 215 mm-ko diametroa duen plan bat eta 150 mm-ko beste bat.
  - Power Plus potentzia handienaren funtzioa indukzio plaka guztietan (1.600 W- 3.000 W)
  - Hondar beroaren adierazleak
  - Segurtasun blokeoa
  - Segurtasun deskonexio automatikoa

- **Mikrouhin labea** Teka MWE 202FI (Ref.1425273w) edo ezaugarri tekniko eta estetiko baliokideak dituen antzeko bat, 1000 W-ko aldibereko grill-arekin eta irteerako 800 W-ko potentzia mailekin. Altzairu herdoilgaitzezko kanpoaldea eta barnealdea
  - Mikrouhin labe elektronikoa grill-arekin – 20 l
  - Integratzeko modukoa - Altzari altua
  - Altzairu herdoilgaitza - Ezkerraldeko irekitzea
  - Gailuaren neurriak (markoa barne): 382 x 595 x 356,5 mm (altuera x zabalera x sakonera)
  - Agintepanel elektronikoa display zuriarekin
  - Aldibereko grill-a 1.000 W
  - Bost potentzia maila, 800 W-ko irteerarekin
  - Altzairu herdoilgaitzezko barnealdea
  - Kristalezko atea kanpoaldetik eta barnealdetik
  - 245 mm-ko plater birakaria
  - 0 - 95 minutu arteko tenporizadorea
  - Denbora eta pisuaren araberako desizozte automatikoa
  - Denbora hautatzailea eta funtzio elektronikoak
  - Zortzi menu zuzeneko sarbidearekin

- **Ke kanpaia** Teka INTEGRA 66750POS SS (Ref. 000727CP) edo ezaugarri tekniko eta estetiko baliokideak dituen antzeko bat, 59 cm-ko zabalerarekin, altzairu herdoilgaitzezkoa, 630 m3/h-ko gehieneko erauzketarekin eta 50 dB (A)-ko soinu potentzia maila txikienarekin.
  - Ke kanpaia integragarria
  - Zabalera: 59 cm – INOX / Kristalezko bisera eraisgarria
  - Gehieneko erauzketa: 620 m'/h - Soinu potentzia maila txikiena: 50 dB (A)

- A klase energetikoa
- Aginte birakari ateragarria
- 2 LED lanpara
- Hiru abiadura
- Iragazki metalikoak
- Turbina bikoitzeko motor blindatua (ECOPOWER)
- Atzera ezineko balbula
- Birzirkulazioan funtzionatzeko aukera (D9C iragazkia)
- Erauzketa ahalmena: gutx. 255 m3/h - geh. 620 m3/h
- Soinu potentzia: gutx. 50 dBA - geh. 70 dBA

➢ **Ontzi garbigailua** Teka DW840FI (Ref.0003270N) edo ezaugarri tekniko eta estetiko baliokideak dituen antzeko bat, integragarria, 9 zerbitzuko edukierarekin eta E klase energetikoarekin.

- Ontzi garbigailu integragarria
- Karga erdia - Eco - 45 cm-ko zabalera
- Edukiera: 9 zerbitzu - E klase energetikoa
- LED display digital zuria
- Agintepanel elektronikoa zilar gris koloreko markoarekin
- Bost garbiketa programa
- Lau garbiketa tenperatura (45°155°160°165°)
- Xaboi kubeta lerrakorra
- Karga erdiaren funtzioa
- 30 minutuko programa azkarra
- ECO programa
- Programazio digital geroratua (3-6-9 ordu)
- Atzealdeko hanken aurrealdeko erregulazioa

➢ **Txorrota** Roca Victoria (Ref. 0016M441) edo ezaugarri tekniko eta estetiko baliokideak dituen antzeko bat, aginte bakarra hodi birakari eta kurbatuarekin, 320 mm-ko altuerarekin eta 207 mm-ko ur jauziarekin.

- Aginte bakarreko sukaldeko txorrota
- Kromo kolorea- Curve hodi altua
- Hodi birakaria
- Aireztatzaile integratua
- Elikadura malgurako loturak
- Txorrotaren neurriak: Altuera 320 mm I Ur jauziaren altuera: 207 mm

➢ **Hozkailu baxua** 1P Zanussi ZWAN82FS (Erref. 000099ZP) edo ezaugarri tekniko eta estetiko baliokideak dituen antzeko bat, integragarria eta desizozte automatikoarekin.

- Hozkailua ate 1 izozkailuarekin - F
- Integragarria - Ate lerragarriaren sistema
- Zuloa: 82 x 60 x 55 cm (altuera x zabalera x sakonera)
- Klase energetikoa: F
- Ate lerragarriaren sistema
- Hozkailu konpaktua, sukalde gainekoaren azpian integratzekoa
- Kontrol mekanikoa
- LED argiak

- Hozte sistema: estatikoa
- Desizozte automatikoa
- 2 beirazko erretilu
- Arrautzen apala: 1-6 arrautza
- Maxi tiradera bat hozkailuan
- Ateko bandak: Eskuinaldean, alderantzikagarriak
- Hanka erregulagarriak

➢ **Hozkailu altua** TEKA MAESTRO RBF 73340 (Erref. 113560014) edo ezaugarri tekniko eta estetiko baliokideak dituen antzeko bat, integragarria eta eskuzko desizoztearekin.

- Integrazio hozkailua
- Eskuzko desizoztea
- Display barnealdean
- Termostato elektroniko erregulagarria
- Fresh Box tiradera
- 3 Safety Glass apal
- Fast cooling funtzioa
- Aurrealdeko eta atzealdeko hanka erregulagarriak
- LED argiak
- Ate alderantzikagarriak
- Klase klimatikoa: SN/ST
- Edukiera guztira: 271 litro
- Produktuaren altuera (mm): 1775
- Produktuaren zabalera (mm): 540
- Produktuaren sakonera (mm): 545
- Efizientzia energetikoaren klasea (UE 2019/2016): E
- Klase klimatikoa: SN-ST
- Izozteko gaitasuna: 4
- Zarata maila (dBA): 37
- Potentzia tasa (V): 220-240
- Maiztasuna (Hz): 50

➢ **Harraska** Roca Porto 40 (Erref.0015M42J) edo ezaugarri tekniko eta estetiko baliokideak dituen antzeko bat, altzairu herdoilgaitzezko, sukalde gainekoaren gainetik eta kubeta batekin.

- Harraska - 1 kubeta
- Altzairu herdoilgaitza - 45 cm-ko altzaria
- Sukalde gainekoaren gainekoa
- 3 œ” balbulak eta hustubidea
- Altzairu herdoilgaitzeko gainezkabidea
- Kanpoko neurriak: 450 x 450
- Kubetaren neurriak: 400 x 400
- Kubetaren sakonera: 180
- Harraskarako altzariaren neurria: 45 cm

2.3 Kontratu honen objektua osatzen duen sukaldeko ekipamenduak bete beharreko irizpide orokorrak eta nahitaezko baldintzak

Laneko osasun eta segurtasuna babeste aldera, bai eta ingurumenaren gaineko inpaktuak murrizteko ere, altzariek gutxieneko irizpideak bermatu beharko dituzte ergonomiari, erosotasunari, segurtasunari eta ingurumen kalitateari dagokienez. Gainera, hornidura zerbitzua ere ingurumenarekiko modu begirunetsuan egin beharko da.

2.3.1 Sukalde ekipamenduaren ezaugarri orokorrak

Jarraian adierazi diren irizpideak sukaldeko etxetresna elektronikoei, altzariei, osagarriei, burdineriari eta gainerako elementuei aplikatzekoak dira:

- **Iraunkortasuna:**

Altzariak:

Produktuak 2 urteko bermea izango du eta ordezko piezak lortzeko aukera, gutxienez, 5 urtetan zehar.

Etxetresnak:

Produktuak 2 urteko bermea izango du eta ordezko piezak lortzeko aukera, gutxienez, 5 urtetan zehar.

- **Mantentzea**

Produktuak disolbatzaile organikoak dituzten produktuak erabili gabe garbitzeko modukoak izango dira. Horregatik, produktuen garbiketa eta mantentzeari buruzko informazioa eman beharko da.

- **Birziklatzea eta berrerabilera**

Produktuak birziklagarria edo berrerabiltzeko modukoa izango da. Produktua osatzen duten materialak erraz bereizteko modukoak izango dira, birziklatze zuzena ahalbidetzeko. Produktuaren erabiltzailearen eskuliburuak birziklatzeko eta berrerabiltzeko aukerak aipatu beharko ditu.

- **Bilgarriak**

Bilgarria material birziklagarriekin egina izango da (papera/kartoia, polietilenoa, polipropilenoa, poliestirenoa). Kanpo geldituko dira urre koloreko plastikoak.

Bilgarriak material bat baino gehiago eraman ahalko ditu, betiere eskuz erraz bereizteko modukoak badira.

Nolanahi ere, plastikozko material guztiak argi eta garbi identifikatu beharko dira. Enpresa adjudikaziodunak bilgarrien amaierako kudeaketa egokia bermatuko du, aurkeztutako eskaintzaren arabera.

Lehengaien zein amaierako produktuaren kalitatea egiaztatzeko ENAC erakundeak baimendutako laborategiek (CIDEMCO, AIDIMA, etab.) emandako ziurtagiriak aurkeztu beharko dira. Ez zaie inolako baliorik emango enpresa adjudikaziodunaren adierazpenei edo enpresa horren edo bere hornitzaileen ziurtagiriei. Beste estatu batzuetako laborategiek emandako ziurtagiriak euskara edo gaztelaniara itzulita aurkeztu beharko dira. Baliozkoak izango dira azken lau urteetan zehar emandako ziurtagiriak, zentro egiaztatzaileak indarraldi txikiagoa adierazi badu salbu. Fabrikatzailearen UNE-EN ISO 9001:2000 kalitate ziurtagiria aurkeztu beharko da hornitutako produktuarekin batera.

2.3.2 Materialen kalitatea

2.3.2.1 Nahitaezko betekizunak jarraian adierazitako materialentzat:

- Partikulazko taula (armazoia eta sukaldeko aurrealdeak)

Saiakera	Araua	Zehaztapena
Dentsitatea	UNE- EN 323	Informazio balioa
Hezetasun edukia	UNE-EN 322	UNE EN 312
Flexioarekiko erresistentzia	UNE-EN 310	UNE EN 312-1: 2010 (P2 mota)
Flexioko malgutasun modulua	UNE-EN 310	
Barne kohesioa	UNE-EN 319	
Gainazal harroketarekiko erresistentzia	UNE-EN 311	
Torlojuen harroketarekiko erresistentzia	UNE-EN 13446:2002	Informazio balioa

- Zuntzezko taula (armazoia eta sukaldeko aurrealdeak)

Saiakera	Araua	Zehaztapena
Dentsitatea	UNE-EN 323	Informazio balioa
Hezetasun edukia	UNE-EN 322	UNE EN 622-1
Flexioarekiko erresistentzia	UNE-EN 310	UNE EN 622-5 (AMBIENTE SECO)
Flexioko malgutasun modulua	UNE-EN 310	
Aurpegiekiko trakzio perpendikularraren aurreko erresistentzia	UNE-EN 319	
Lodieraren hantura 24h	UNE-EN 317	
Torlojuen harroketarekiko erresistentzia ardatzaren norabidean	UNE-EN 320	Informazio balioa
Gainazal harroketarekiko erresistentzia	UNE-EN311	

Erabili diren egurrezko partikulen edo zuntzen jatorria (espezieak eta jatorria) egiaztatzen duten agiriak aurkeztu beharko dira. CITES (Convention Intematonal Trade of Endangered Species) dokumentuan jaso diren espezie mehatxatuak erabiltzea debekatuta egongo da.

Gizakion osasunerako kaltegarriak direlako, mugatu egingo dira formaldehidoen isurpenak erabilitako tauletan, beraz, P1 klaseko taulak erabili ahalko dira bakarrik (510 mg/100g taula lehor bakoitzeko), NTP 466 prebentzioko arau teknikoaren edo baliokidearen arabera.

Ezingo dira erabili 67/548/EEC Zuzentarauaren arabera kartzinogenoak, ugalketa sistemarako kaltegarriak, mutagenikoak, toxikoak edo alergenikoak (arnastuz gero) diren substantziak.

- Altzairuzko xafla, zehaztapenak UNE 89401-2:2021 arauaren arabera.

Xafla kalitate hauek onartuko dira:

- Hotzean ijeztutako altzairu xafla, DC01 - DC04 kalitatea UNE-EN 10130:2008 arauaren arabera.
- Beroan ijeztutako altzairu xafla, DC11 - DC14 kalitatea UNE-EN 10111:2009 arauaren arabera.

- Bestelako burdineria (bandak, irristailuak, etab.)

Saiakera	Araua	Zehaztapena
Korrosioarekiko erresistentzia	UNE.EN – 56875-2021	Ezin da agertu korrosio aztarnarik. Korrosio hasiera agertzea onartuko da bakarrik ebaketa guneetan, betiere ondorengo garbiketarekin desagertzen bada. Aldaketak egon daitezke distira eta/edo kolorean.

Zehaztapena UNE 56875-2021 arauaren arabera.

2.3.2.2 Nahitaezko betekizunak jarraian adierazitako akaberentzat

- Melaminaz estalitako taulak

Saiakera	Araua	Zehaztapena (5)
Orbanekiko erresistentzia	UNE-EN 14323	SH: 3. gradua gutxienez
Urradurarekiko erresistentzia		SH: Hasierako p.≥50 (klasea 29/ SV: Informazio balioa
Bola erortzearen ondoriozko inpaktuarekiko erresistentzia		Informazio balioa
Kolorearen argiarekiko erresistentzia		≥4 grisen eskalaren arabera (UNE.EN 20105.A02). Saiakeraren iraupena: esposizioa amaitutzat ematen da 6. kolore urdineko artilezko patroiak 4. graduko kontrastea ageri duenean esposizioa izan duten aldeen artean, grisen eskalaren arabera, B ciclo 2 metodoa kontuan hartuta.
Distira		SH: ≤20 / SV: ez aplikagarria

5) Zehaztapena UNE-EN 14322 arauaren arabera. S.H.: lan gainazal horizontalak; S.V: lan gainazal bertikalak eta beste gainazal batzuk

Zehaztapena UNE 89401-2:2021 arauaren arabera.

- Bernizatze edo lakatze prozesuak izandako produktuak

Saiakera	Araua	Zehaztapena
Geruzaren gogortasuna. Arkatzaren metodoa	UNE.EN ISO 15184	≥ H (lan gainazalak) ≥F (beste gainazal batzuk)
Shock termikoa	A eranskina	20 ziklo (lan gainazalak) 10 ziklo (beste gainazal batzuk) Akaberaren alterazioa dira
Gainazalaren erresistentzia kalte mekanikoen aurrean. Inpaktua	UNE 11019-6	≥ 4 (lan gainazalak)
Distira	UNE.EN ISO 2813	≤ 20 (beste gainazal batzuk)
Burdin hesizko ebaketa	UNE.EN ISO 2409	Sailkapena ≤2
Kolore lehorrarekiko erresistentzia	UNE.EN 12722	85º C-tan kolore eta/edo distira aldaketa arina ≥ H (lan gainazalak)
Gainazalaren erresistentzia likido hotzen aurrean (7)	UNE.EN 12720	Tea eta kafea: 5 (lan gainazalak) Etanola eta soluzio amoniakala: 4 Gainerakoak: 3 Azetona ez da aplikagarria
7) Aplikazio denborak: lan gainazalak (6 h). Beste gainazal batzuk (10 min).		

- Kolatze prozesuak izandako produktuak

Saiakera	Araua	Zehaztapena
Ertzen kolatzea	UNE 56875 V2, atalak 4.8.5	Kola kendu gabe
Euskarriarekiko atxikitzea	UNE 56875 V2, atalak 4.7.2.3 (lanekoak ez diren gainazalak)	≥% 80 arrastea euskarriaren partikuletan
	UNE 56875 V2, atalak 4.7.3.8 (laneko gainazalak)	% 100 arrastea euskarriaren partikuletan

- Estaldura elektrokimikoen, aluminiozko estalduren, anodizatuen eta abarren moduko prozesuak izandako bestelako produktuak (zokaloak)

Saiakera	Araua	Zehaztapena
Hezetasunarekiko erresistentzia (AHT zikloa)	UNE-EN ISO 6270	Ondorengo alteraziorik gabe: Ageriko elementuak: 3 ziklo Ezkutuko elementuak: 2 ziklo

Zehaztapena UNE 89401-2:2021 arauaren arabera.

2.3.2.3 Sukaldeko altzarien akaberetarako derrigorrezko saiakerak

Saiakera	Araua	Zehaztapena
SAIAKERA MEKANIKOAK		
Horma ataletarako karga estatikoaren saiakera	EN -EN 16122, atala 6.1.4	Erabilera: orokorra, karga maila 1,5 kg/dm^2 Erabilera: handia: karga maila 1,75 kg/dm^2
Horma atalen egonkortasun saiakera	EN -EN 16122	UNE 56875-2021
Horma atalen euskarrien erresistentzia	EN -EN 16122	UNE 56875-2021
Sabai eta oinarrien karga iraunkorraren saiakera	EN -EN 16122	UNE 56875-2021
Laneko planoen, sabaien eta oinarrien karga estatikoaren saiakera	EN -EN 16122	UNE 56875-2021
GAINAZALEKO ESTALDUREN SAIAKERAK		
Estalduren saiakerak lanerako ez diren planoetan	EN 56875.2021 atala 4.7.2	UNE.56875-2021
SAIAKERA FISIKOAK		
Urarekiko erresistentzia	UNE 56875 atala 4.8.4	UNE.56875-2021
SEGURTASUN BETEKIZUNAK	UNE -EN 14749	UNE -EN 14749

Zehaztapena UNE 56875-2021 arauaren arabera.

2.3.3 Kalitatearen egiaztapena

Enpresa adjudikaziodunek hornitutako produktu guztiak osatzen dituzten materialen espezifikazioak errespetatu beharko dituzte. Beraz, dokumentazio teknikoan behar bezala xehakatuko dira sukalde ekipamendu guztien fitxa teknikoak, barne hartuta material guztien eta produktuari aplikatutako tratamendu guztien xehetasunak, saiakerak eta ziurtagiriak. Era berean, hornitutako modeloaren dokumentazio grafikoa ere sartu beharko da, bai eta nahitaezko espezifikazioak eta enpresa adjudikaziodunak onartutako espezifikazioak bete direla egiaztatzen duen dokumentazioa ere, elementu guztientzat.

Gorago adierazi denaren arabera, lehengaien zein produktu amaituen kalitatea egiaztatzeko ENAC erakundeak baimendutako laborategiek (CIDEMCO, AIDIMA, etab.) emandako ziurtagiriak aurkeztu beharko dira. Ez zaie inolako baliorik emango enpresa

adjudikaziodunaren adierazpenei edo enpresa horren edo bere hornitzaileen ziurtagiriei. Beste estatu batzuetako laborategiek emandako ziurtagiriak gaztelaniara itzulita aurkeztu beharko dira. Baliozkoak izango dira azken lau urteetan zehar emandako ziurtagiriak, zentro egiaztatzaileak indarraldi txikiagoa adierazi badu salbu. Fabrikatzailearen UNE-EN ISO 9001:2000 kalitate ziurtagiria aurkeztu beharko da hornitutako produktuarekin batera.

Saiakera bakoitzaren ziurtagiriak aurkezteko betebeharretik salbuetsita egongo dira marka ziurtagiri bat aurkezten duten enpresa adjudikaziodunak. Marka ziurtagiri hauek emango dituzte baimenduta dauden eta beren erregelamenduan, gutxienez, Agiri honetan adierazitako saiakerak barne hartzen dituzten laborategiek. Kasu horretan, enpresa adjudikaziodunak erregelamendu horren kopia aurkeztu beharko du.

Hala ere, enpresa adjudikaziodunak beste kalitate saiakera batzuen ziurtagiriak izango balitu, Agiri honetan adierazitakoez gain, horiek ere aurkeztu ahalko ditu eskatutako gutxieneko baldintzak bete direla egiaztatzeko helburuarekin. Nolanahi ere, DONOSTIA SUSTAPENAK edozein produktu edo materiali egokitzat jotzen dituen saiakerak egiteko eskubidea izango du, enpresa adjudikaziodunaren kontura.

3 Sukalde ekipamenduaren instalazioa

Enpresa adjudikaziodunak altzari guztiak bertatik bertara instalatzeko konpromisoa hartzen du, barne hartuta elementu hauen finkatzea, instalazioa, kableatzea, konexioa beharrezkoa balitz, etxetresna elektrikoen integrazioa eta funtzionamendurako beharrezkoak diren gainerako elementu guztiak. Hau da, elementu guztiak instalatu egingo dira agiri honetan zehaztutako preskripzio teknikoen arabera eta funtzionamendu egoera ezin hobean utziko dira.

69 sukaldeak instalatzeko epea zazpi aste naturalekoa izango da, gorago adierazitakoaren arabera. Hala ere, epe hori luzatu ahalko da hornidura epearekin gainjarriko balitz.

DONOSTIA SUSTAPENAK enpresa adjudikaziodunaren eskura jarriko du harremanetarako obra arduradun bat. Pertsona hori beti egongo da eraikinean ekipamendu prozesu osoan zehar.

Sukalde-unitate bakoitza instalatu ondoren, garbi eta bilgarri guztiekin entregatuko zaio SUSTAPENAri, hark jaso eta/edo, hala badagokio, hornitu eta instalatutako sukaldeko ekipamenduan dauden akats, desbideratze eta/edo kalte guztiak konpon ditzan, hurrengo atalean aurreikusitakoaren arabera.

Halaber, enpresa adjudikaziodunak kontuan hartu beharko ditu altzariak eta elementu guztiak instalatu ondoren baztertu beharko diren bilgarrien eta ondasun guztien desmuntaketa, baztertzea eta balorizazio instalazioetarako garraioa. Proposatutako lanen artean adieraziko dira helburu hauetarako erabiliko diren ibilgailuak. Garraio kilometro hauek eta balorizazio instalazioen tasak adjudikaziodunaren kontura izango dira. Era berean, adjudikaziodunaren kontura egingo da, apartamentu bakoitzean, muntaketa eta instalazioaren ondorioz zikindutakoaren garbiketa.

Enbalajea muntatu, instalatu eta kentzearekin zerikusia duen edozein gastu enpresa kontratistaren kontura izango da.

4 Hornitu eta instalatu den sukalde ekipamenduaren akatsak, desbideratzeak eta kalteak zuzentzea

Sukalde guztietako ekipamendua instalatu ondoren, Donostia Sustapenak sukalde ekipamenduaren harreran antzemandako edozein akats, desbideratze eta/edo kalte enpresa adjudikaziodunak zuzendu beharko ditu.

Kontuan hartu behar da, enpresa adjudikaziodunak sukalde ekipamendua instalatzeari ekin aurretik, apartamentuak erabat amaituta egongo dira, barne hartuta sukalde gainekoan integratutako mekanismoak, enpresa adjudikaziodunak kendu eta berriz ere jarri beharko dituenak.

Horren arabera, sukalde bakoitza amaitu ondoren, DONOSTIA SUSTAPENAK apartamentua berrikusiko du sukalde bakoitzeko altzarien hornidura eta instalazioa kontratatutako preskripzio teknikoen arabera egin direla egiaztatzeko, sukaldea harrera egiteko prest dagoela ziurtatzeko eta espazio guztiak (barne hartuta fatxada eta kanpoko zureria) lanak hasi aurretiko egoeran daudela egiaztatzeko, bai eta altzarien edo etxetresna elektrikoen garraioaren eraginak jasan dituzten gune komunak ere, une honetan sukalde horri buruzko harrera egingo da, hurrengo atalean jasotako baldintzetan.

Enpresa adjudikaziodunaren ardura izango da DONOSTIA SUSTAPENAK antzemandako kalte eta akats guztiak zuzentzea, bai eta sukalde ekipamenduaren hornidura eta instalazioan ikusitako desbideratze guztiak ere, honen arabera:

4.1 Sukaldeen instalazioaren baliozkotzea eta ziurtatzea

Astero, enpresa adjudikaziodunak erabat amaituta dauden sukaldeen berri emango du.

DONOSTIA SUSTAPENAK instalatu diren sukalde ekipamenduaren elementu guztien berrikusketa eta baliozkotzea egingo ditu, barne hartuta altzariak osatzen dituzten elementu guztien egokitasuna eta egoera amaitua, etxetresna elektriko eta txorrota guztien funtzionamendua eta sukalde aurrealdeko elementu elektriko guztien instalazio zuzena.

Era berean, etxetresna elektriko guztien eskuliburuak entregatu direla egiaztatuko du.

Azkenik, espazioen, fatxaden eta kanpo zureriaren egoera orokorra berrikusiko da.

Hornitu eta instalatu den sukalde ekipamenduan akatsik, desbideratzerik eta/edo kalterik aurkituko balitz, hau da, agiri honetan adierazitakoaren arabera aurkituko ez balira, enpresa adjudikaziodunak akats, desbideratze edo kalte horiek zuzendu beharko ditu, DONOSTIA SUSTAPENAK, dagokion ziurtagiriaren baliozkotzearen bidez, oniritzia eman arte.

DONOSTIA SUSTAPENAK unitate bakoitzaren harrera burutu ondoren, enpresa adjudikaziodunak dagokion faktura egin ahalko du, Administrazio Klausulen Agiriaren Karatulan ezarritakoaren arabera.

Etxetresna elektrikoen bermea sukaldearen harrera egin ondoren hasiko da, SUSTAPENren oniritziarekin, atal honetan azaldutako baldintzetan.

4.2 Instalazioa amaitzean entregatuko den dokumentazioa

Behin hornidura eta instalazioa amaituta, enpresa adjudikaziodunak dokumentazio hau aurkeztuko du, paperean eta formatu digitalean:

- Berme ziurtagiriak.
- Suarekiko erresistentzia ziurtagiriak, behar duten altzarien kasuan (tapizeriak, plastikoak, zurak, etab.).
- Elementu bakoitzarekin batera, mantentze lanetarako eskuliburua entregatuko da eta bertan zehaztuko dira eragiketa hauen maiztasunak, instrumentu edo tresnak eta erabili beharreko produktuak:
    - Garbiketa.
    - Lubrifikazioa, beharrezkoa bada.
    - Elementu mugikorren berrikusketa.
- Etxetresna elektrikoekin batera, jarraibideen eta mantentze lanen eskuliburuak entregatuko dira.
- “As built” planoak, sukalde ekipamenduaren instalazioaren ondoren berrikusiak.

Donostian, 2023ko martxoaren 22an,

35775793Y ENEKO GOIA (R: P2007400A)

Digitalki sinatuta norengandik: 35775793Y ENEKO GOIA (R: P2007400A)
Data: 2023.04.12 12:57:37 +02'00'

Eneko Goia Laso
Fomento de San Sebastián, S.A. sozietateko Presidentea